RENK VE DÖŞEMELER

BOXER			OPAK				METALİK			
MODEL	DÖŞEME	DÖŞEME KODU	Buz Beyaz (WPP0)	Bayrak Kırmızı (1XP0)	Çivit Mavi (5VP0)	Okyanus Mavi (4PP0)	Alüminyum Gri (ZRM0)	Yakut Kırmızı (1QM0)	Kristal Mavi (4FM0)	Sahra Beyaz (H8M0)
VAN 3.5T L2H2 11.5m³	Magnet Siyah Kumaş	35FX	•	•	•	•	•	•	•	•
VAN 3.5T L3H2 13m³			•	•	•	•	•	•	•	•
VAN 3.5T L4H2 15m³			•	•	•	•	•	•	•	•
VAN 3.5T L4H3 17m³			•	•	•	•	•	•	•	•
VAN 4.0T L4H2 15m³			•	•	•	•	•	•	•	•

RENKLER

Alüminyum Gri (ZRM0) Sahra Beyaz (H8M0) Kristal Mavi (4FM0)

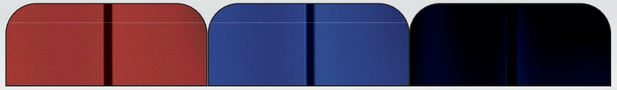

Bayrak Kırmızı (1XP0) Çivit Mavi (5VP0) Okyanus Mavi (4PP0)

Yakut Kırmızı (1QM0) Buz Beyaz (PRP0)

PEUGEOT BOXER

04/2023

Renk ve Döşemeler, Teknik, Standart
ve Opsiyonel Özellikler 04/2023

PEUGEOT BOXER

PEUGEOT
ASSISTANCE : (0 850) 399 26 26
Peugeot Müşteri İlişkileri : (0 216) 579 94 44

Bu broşürdeki bilgi ve görüntüler, broşür basıldığında geçerli olan teknik özellikleri esas alır. Sunulan ekipmanlar versiyonlara göre standart ya da opsiyoneldir. Broşürde yer alan bazı fotoğraflar, Türkiye ürün gamındaki araçları temsil etmeyebilir. Peugeot ürünün sürekli iyileştirilmesi politikası çerçevesinde, her an, teknik özelliklerde, ekipmanlarda, opsiyon ve renklerde değişikliklere gidebilir. Günümüz fotoğraf tab etme teknikleri, renkleri aslına tamamıyla uygun olarak verememektedir. Genel bilgi içeren bu broşür bir sözleşme senedi değildir. Daha ayrıntılı ve ek bilgi için bayinize başvurunuz. Bu katalogda yer alan veriler, Stellantis Otomotiv Pazarlama A.Ş.'nin izni olmadan çoğaltılamaz.

PEUGEOT BOXER TEKNİK ÖZELLİKLER

	DİZEL					
	VAN 3.5T L2H2 11,5 m³	VAN 3,5T L3H2 13 m³ 140 hp	VAN 3,5T L3H2 13 m³ 165 hp	VAN 3,5T L4H2 15 m³	VAN 3,5T L4H3 17 m³	VAN 4,0T L4H2 15 m³
MOTOR						
Egzoz emisyon standardı	Euro 6.4	Euro 6.4	Euro 6.4	Euro 6.4	Euro 6.4	Euro 6.4
Silindir adedi	4	4	4	4	4	4
Motor tipi	Turbo Dizel, BlueHDi	Turbo Dizel, BlueHDi	Turbo Dizel, BlueHDi	Turbo Dizel, BlueHDi	Turbo Dizel, BlueHDi	Turbo Dizel, BlueHDi
Motor hacmi (cm³)	2.179	2.179	2.179	2.179	2.179	2.179
Güç (hp/dd)	165/3.750	140/3.750	165/3.750	165/3.750	165/3.750	165/3.750
Tork (nm/dd)	370/1.750	340/1.750	370/1.750	370/1.750	370/1.750	370/1.750
Vites Kutusu	Manuel 6 ileri	Manuel 6 ileri	Manuel 6 ileri	Manuel 6 ileri	Manuel 6 ileri	Manuel 6 ileri
PERFORMANS VE KAPASİTE						
Direksiyon sistemi	Kremayer tipi, hidrolik destekli					
Dönüş yarıçapı (m)	7.07					
Yakıt deposu (lt.)	90					
Lastikler	215/70/R15	225/70/R15	225/70/R16	225/70/R16	225/70/R16	225/70/R16
Azami hız (km/s)	160	160	160	160	160	90
FREN VE SÜSPANSİYON						
Ön Fren	Havalandırmalı Disk	Havalandırmalı Disk	Havalandırmalı Disk	Havalandırmalı Disk	Havalandırmalı Disk	Havalandırmalı Disk
Arka Fren	Disk	Disk	Disk	Disk	Disk	Disk
Ön süspansiyon	Bağımsız, MacPherson tipi, helezon yaylı, çift yönlü hidrolik amortisörlü, üçgen kollu					
Arka süspansiyon	Rijit dingil, yaprak yaylı, çift yönlü hidrolik amortisörlü, teleskopik eğimli					
YAKIT TÜKETİMİ						
Düşük (L/100km)	8,5	8,6	8,6	8,8	8,7	8,8
Orta (L/100km)	7,8	7,9	7,9	8,3	8,1	8,3
Yüksek (L/100km)	8,1	8,2	8,2	8,7	8,3	8,7
Ekstra Yüksek (L/100km)	11	11,2	11	11,9	11,1	11,9
Birleşik (L/100km)	9,1	9,3	9,2	9,8	9,3	9,8
Birleşik CO_2 Salımı (g/km)	240	243	241	257	244	260
AĞIRLIKLAR						
İstiap haddi (kg)	1.540	1.495	1.495	1.405	1.375	1.865
Boş ağırlık (kg)*	1.960	2.005	2.005	2.095	2.125	2.140
Azami yüklü ağırlık (kg)	3.500	3.500	3.500	3.500	3.500	4.005
BOYUTLAR						
Dingil mesafesi (mm)	3.450	4.035	4.035	4.035	4.035	4.035
Azami iç uzunluk (mm)	3.120	3.705	3.705	4.070	4.070	4.070
Azami iç genişlik (mm)	1.870	1.870	1.870	1.870	1.870	1.870
Azami iç yükseklik (mm)	1.932	1.932	1.932	1.932	2.172	1.932
Kullanılabilir hacim (m3)	11.5	13	13	15	17	15
Toplam genişlik (mm) (aynalar hariç)	2.050	2.050	2.050	2.050	2.050	2.050
Toplam uzunluk (mm)	5.413	5.998	5.998	6.363	6.363	6.363
Toplam yükseklik (mm)	2.522	2.522	2.522	2.522	2.760	2.522

Belirtilen yakıt tüketimi ve CO_2 emisyonu değerleri, WLTP standartlarına göre hesaplanmıştır. Değerler, özellikle kullanım koşullarını, sürüş stilini, ekipmanı veya seçenekleri dikkate almaz ve lastik tipine göre değişebilir. (Elde edilen değerler, karşılaştırılabilirliği sağlamak için NEDC'ye dönüştürülür.)

STANDART ve OPSİYONEL ÖZELLİKLER

	VAN 3.5T L2H2 11,5 m³	VAN 3.5T L3H2 13 m³	VAN 3.5T L4H2 15 m³	VAN 3.5T L4H3 17 m³	VAN 4.0T L4H2 15 m³
GÜVENLİK					
Elektronik denge programı (ESP)	S	S	S	S	S
Kilitlenmeyi önleyici fren sistemi (ABS)	S	S	S	S	S
Elektronik fren gücü dağıtım sistemi (EBD)	S	S	S	S	S
Acil fren yardım sistemi (EBA)	O	O	O	O	-
Kaymayı önleyici anti-patinaj sistemi (ASR)	S	S	S	S	S
Yokuş kalkış desteği - Hill holder	S	S	S	S	S
Şerit takip sistemi	O	O	O	O	-
Yük dağılımı kontrol sistemi (LAC)	S	S	S	S	S
Sürücü hava yastığı	S	S	S	S	S
Yolcu hava yastığı	O	O	O	O	O
Immobilizer	S	S	S	S	S
Hareket halinde kapıların otomatik kilitlenmesi	S	S	S	S	S
Orta konsolda merkezi kilitleme düğmesi	S	S	S	S	S
Kabin ve yük bölümünün bağımsız olarak kilitlenme özelliği	S	S	S	S	S
3 butonlu katlanabilir uzaktan kumanda	S	S	S	S	S
Kilitlenebilir yakıt dolum kapağı	S	S	S	S	S
Yükseklik ayarlı 3 nokta emniyet kemerli ön koltuklar	S	S	S	S	S
Yükseklik ayarlı ön koltuk kafalıkları	S	S	S	S	-
Sürücü emniyet kemeri uyarı ışığı	S	S	S	S	S
Kabin içi far yükseklik ayarı	S	S	S	S	S
Otomatik yanan farlar & Yağmur sensörleri	O	O	O	O	-
Yedek lastik	S	S	S	S	S
KONFOR ve İÇ TASARIM					
Ön konsola entegre vites kolu	O	O	O	O	-
Bluetooth ve USB girişli FM dijital radyo	S	S	S	S	S
Direksiyon üzeri radyo / Bluetooth kumanda butonları	S	S	S	S	S
Deri direksiyon simidi	O	O	O	O	-
Cruise Control Hız sabitleme sistemi & Hız limitleyicisi	S	S	S	S	-
Otomatik klima	O	O	O	O	-
Elektrikli ön camlar	S	S	S	S	S
Elektrikli / Isıtmalı yan aynalar	S	S	S	S	S
Geri görüş kamerası	O	O	O	O	-
Derinlik ayarlı direksiyon	S	S	S	S	S
4 fonksiyonlu, yüksekliği ayarlanabilir sürücü koltuğu	S	S	S	S	S
Sürücü koltuğu kol dayama	S	S	S	S	S
Kapı kollarında kol dayamaları	S	S	S	S	S
Orta konsolda katlanır pano	S	S	S	S	S
Kilitli torpido gözü	S	S	S	S	S
Kabin üzeri saklama bölmesi	S	S	S	S	S
Büyük kapı içi cepleri	S	S	S	S	S
Çakmak & Küllük	S	S	S	S	-

	VAN 3.5T L2H2 11,5 m³	VAN 3.5T L3H2 13 m³	VAN 3.5T L4H2 15 m³	VAN 3.5T L4H3 17 m³	VAN 4.0T L4H2 15 m³
YÜK BÖLÜMÜ					
Sürgülü sağ yan kapı	S	S	S	S	S
180° açılabilen arka yük kapıları	S	S	S	S	S
270° açılabilen arka yük kapıları	O	O	O	O	O
Kargo bölümü aydınlatma	S	S	S	S	S
Kargo bölümünde yük sabitleme kancaları	S	S	S	S	S
MULTIMEDYA					
Direksiyondan kumanda kollu Radyo FM / USB (4 hoparlör 2 tweeter)	S	S	S	S	S
Bluetooth telefon kiti	S	S	S	S	S
5" Dokunmatik ekran (MP3 çalar)	O	O	O	O	O
DIŞ DONANIM VE STİL					
Ön sis farları	S	S	S	S	-
LED Gündüz farları	O	O	-	-	-
LED Gündüz farları ve yan ayna sinyal lambaları	-	-	O	O	-
3. Stop lambası	S	S	S	S	S
Yan koruma çıtaları	S	S	S	S	S
15" Jant kapağı	S	S	-	-	-
16" Jant kapağı	-	-	S	S	-

S: Standart
O: Opsiyon

PEUGEOT BOXER
BOYUTLAR

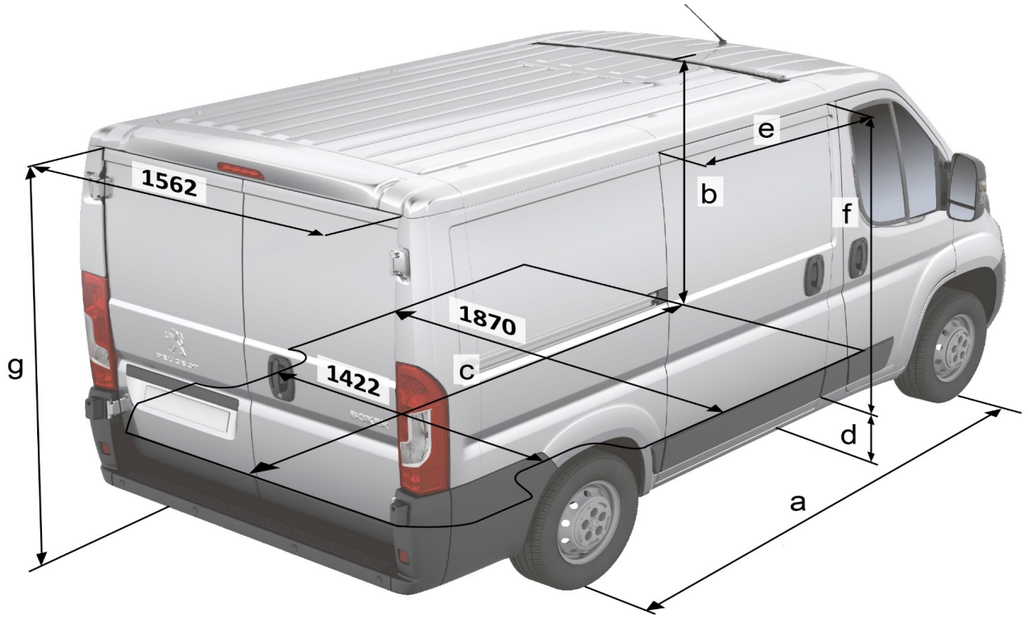

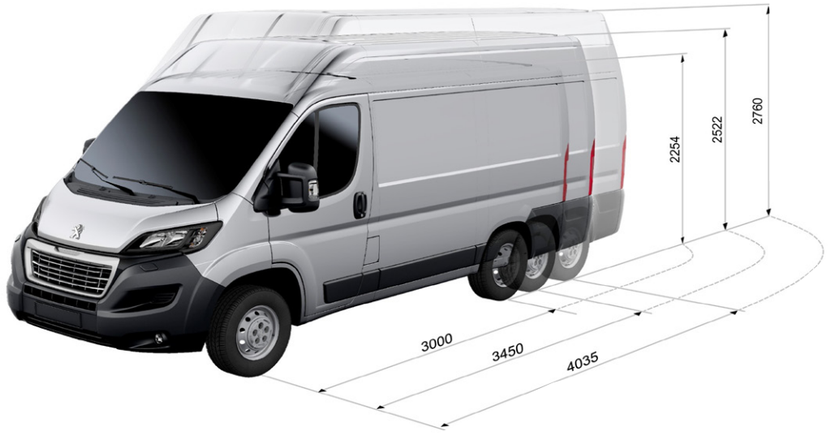

	L1		L2		L3		L4	
	H1	H2	H1	H2	H2	H3	H2	H3
a	3000		3450		4035		4035	
b	1662	1932	1662	1932	1932	2168	1932	2168
c	2670		3120		3705		4070	
d	493 /602							
e	1075		1250		1250		1250	
f	1485	1755	1485	1755	1755		1755	
g	1520	1790	1520	1790	1790	2030	1790	2030

(mm)